RZUT Z GÓRY
1:50

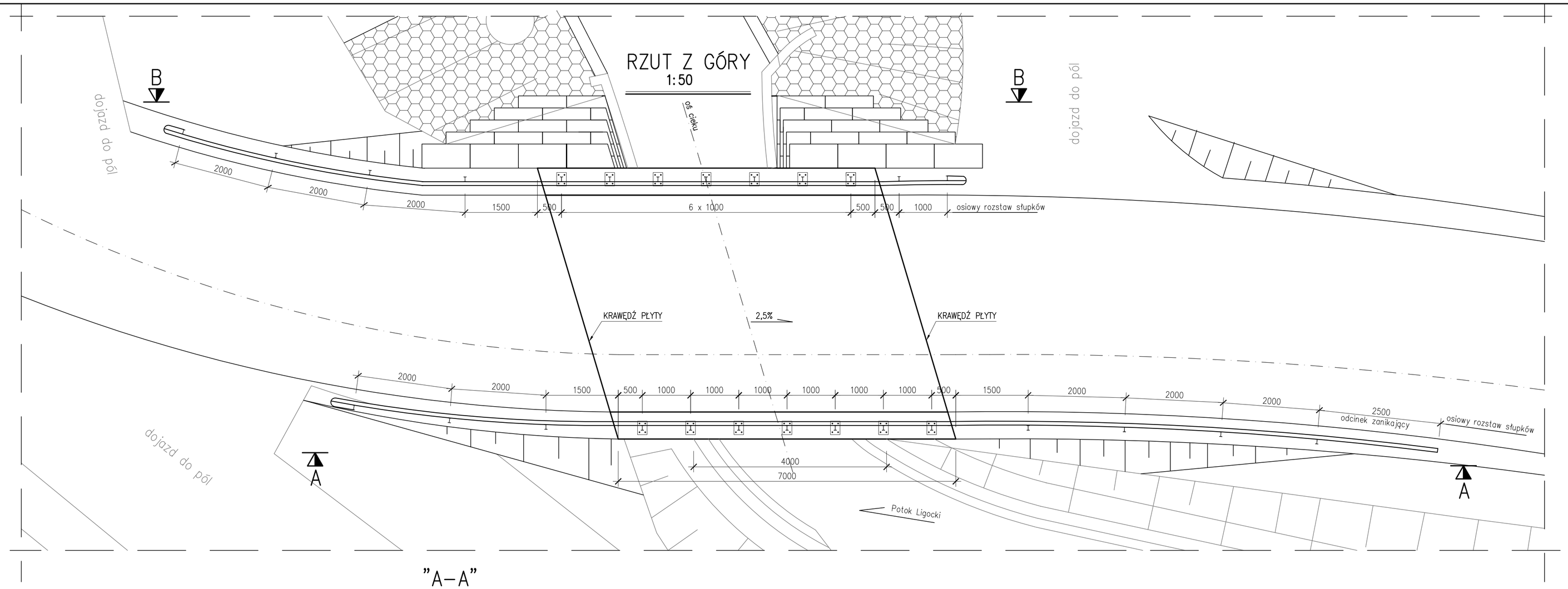

"A–A"
WIDOK OD STRONY WLOTU
1:50

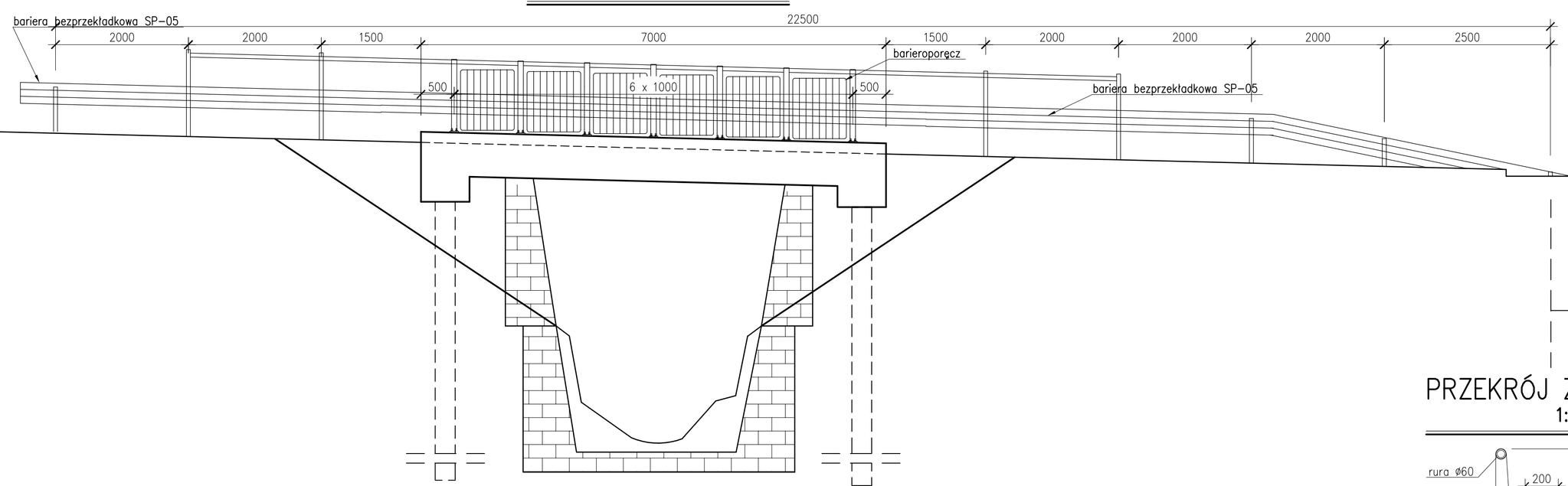

PRZEKRÓJ ZA OBIEKTEM
1:20

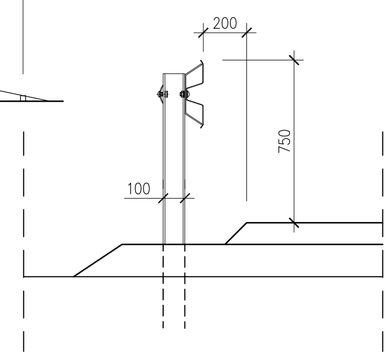

PRZEKRÓJ NA OBIEKCIE
1:20

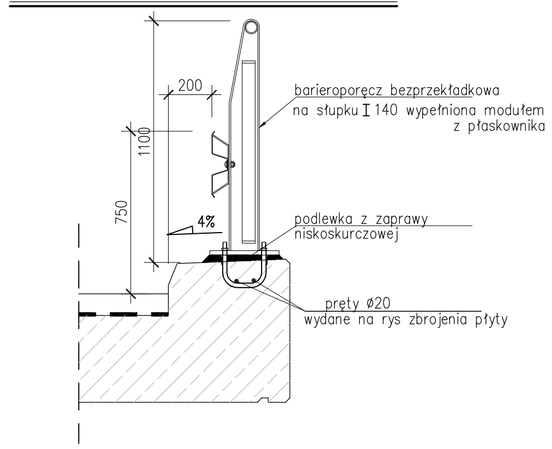

ZESTAWIENIE DŁUGOŚCI BARIER

BARIEROPORĘCZ Lcałkowite = 12mb

BARIERA TYPU SP–05 L = 27,5 mb

MARKI POD BARIEROPORĘCZ (TYPOWE) 14szt.

PRZEKRÓJ ZA OBIEKTEM
1:20

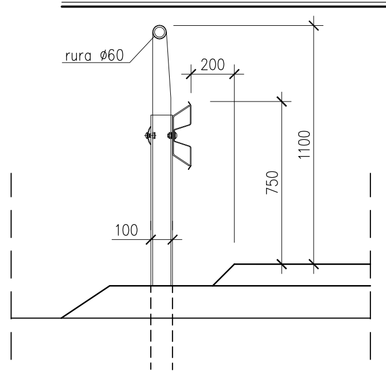

"B–B"
WIDOK OD STRONY WLOTU
1:50

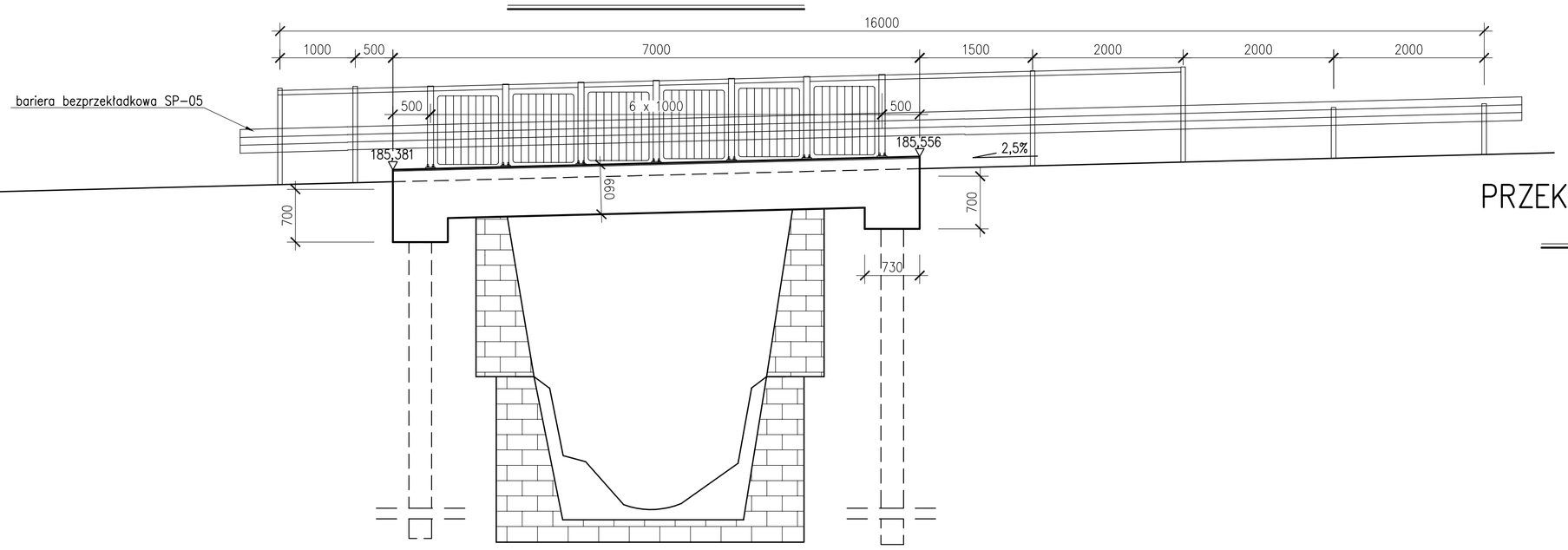

PRZEKRÓJ POPRZECZNY SŁUPKA
1:10

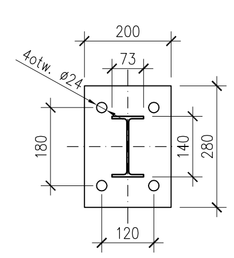

UWAGI:

1. MARKI POD BARIEROPORĘCZ OSADZIĆ PRZED BETONOWANIEM

Pracownia projektowania i diagnostyki budowli inżynierskich
MOSTOPROJEKT KATOWICE
mgr inż. Marcin CZECH
ul. Słupska 12/68
40–715 Katowice
tel. 502 646 235
tel./fax.: 322 524 756

PRZEDSIĘBIORSTWO WIELOBRANŻOWE "SIRKO"
ul. Wajdy 61
41–948 PIEKARY ŚLĄSKIE
tel./fax.: +48/32/287 94 48
tel.kom. +48/0/601 433 084
e–mail: biuro@sirko.pl

FAZA: PROJEKT BUDOWLANO–WYKONAWCZY	TYTUŁ PROJEKTU: REMONT OBIEKTU MOSTOWEGO W LIGOCIE KSIĄŻĘCEJ
PROJEKTOWAŁ: mgr inż. MARCIN CZECH	NAZWA RYSUNKU: BARIERY I BARIEROPORĘCZE
NR UPRAWN.: SLK/0614/POOM/04	
SPRAWDZIŁ: mgr inż. MARIAN KRĘZEL	
NR UPRAWN.: 406/91	

DATA:	NR UMOWY:	SKALA:	NR RYSUNKU:
PAŹDZIERNIK 2006r	14/2006 U.G. RUDNIK	1:50 1:20	9